鉄台車 3段

組立説明書



部品明細



①上棚 …1枚

※裏側に2箇所ナットが埋め込んであります。



②中棚 …1枚



③下棚 …1枚

※キャスター取り付け穴があいています。



④ハンドル …1本



⑤支柱(ボルト長) …6本



⑥支柱(ボルト短) …2本



⑦自在キャスター …2個



⑧固定キャスター …2個



⑨支柱止め用ボルト …4本



⑩座金 …4枚



⑪ワッシャー(大) …4枚



⑫キャスター止め用ボルト …16本

⑬ワッシャー(小) …16枚

※部品⑨・⑩・⑪は⑤支柱に付いています。

重要 組み立て時の補足事項

本製品を正しく組み立てるため支柱やハンドルを固定する際は、**必ず最初に「仮組み」を行い**、最後に全体の「本締め」をしてください。

仮組み：ボルトを指で止まる程度まで軽く締め、全体にガタつき (遊び) がある状態

本締め：全ての ボルトが通った後、しっかりと締め上げる作業

※最初から 1 箇所ごとにきつく締めてしまうと、製品全体の遊びがなくなり反対側のボルト穴が合わなくなったり、完成後の台車の歪みが大きくなる原因となります。

※もしボルトが穴に入らない場合は、一度全ての支柱ボルトを大きく緩めて全体のバランスを整えながら、再度「仮組み」から順に組み立て直すことで解消されます。

1

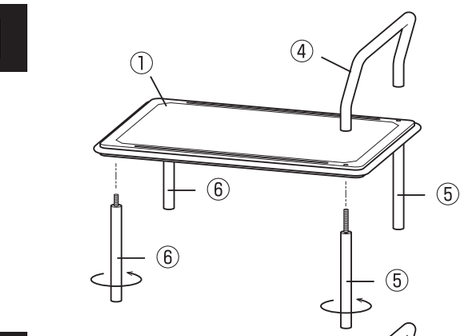

①上棚に④ハンドルをあて、⑤支柱2本を①上棚の下から差し込み、矢印の方向に回して固定して下さい。①上棚の裏側2箇所にナットが埋め込んでありますので、そこに⑥支柱を矢印の方向に回して固定して下さい。

2

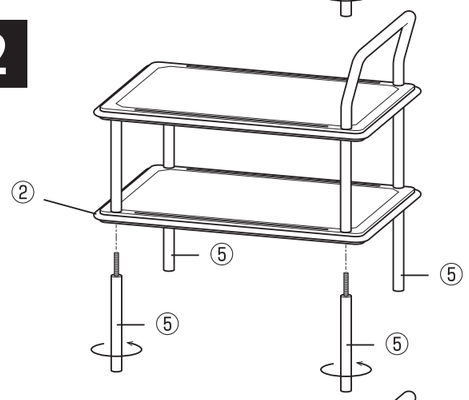

1で固定した⑤・⑥の支柱のネジ穴と、②中棚の穴位置を合わせ、⑤支柱のネジで固定して下さい。
その際、⑤支柱に付いている⑨支柱止め用ボルト、⑩座金、⑪ワッシャー(大)は取り外して下さい。

3

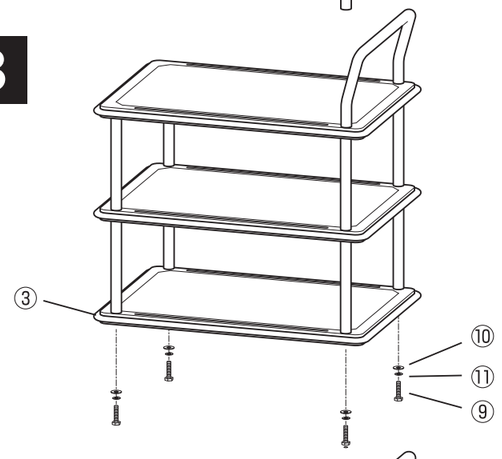

2と同じように、⑤支柱のネジ穴と、③下棚の穴位置を合わせ、**2**で取り外した⑨支柱止め用ボルトに⑪ワッシャー(大)、⑩座金を入れ、しっかりと固定して下さい。

4

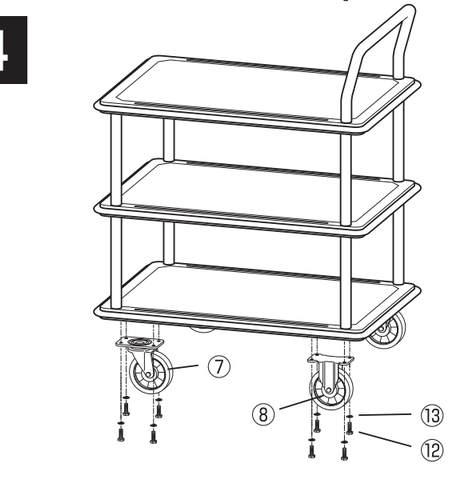

裏側から⑦自在キャスター、⑧固定キャスターの穴位置を合わせて、⑫キャスター止め用ボルト、⑬ワッシャー(小)を使ってしっかりと固定して下さい。

≪輸入発売元≫
ビーカム株式会社
〒955-0036 新潟県三条市篭場5番18号